REV. 版次	ECN.NO. ECN.编号	REVISE.NO. 处数	REVISER 修订者	APPD. 核准
R1	DRAWING			

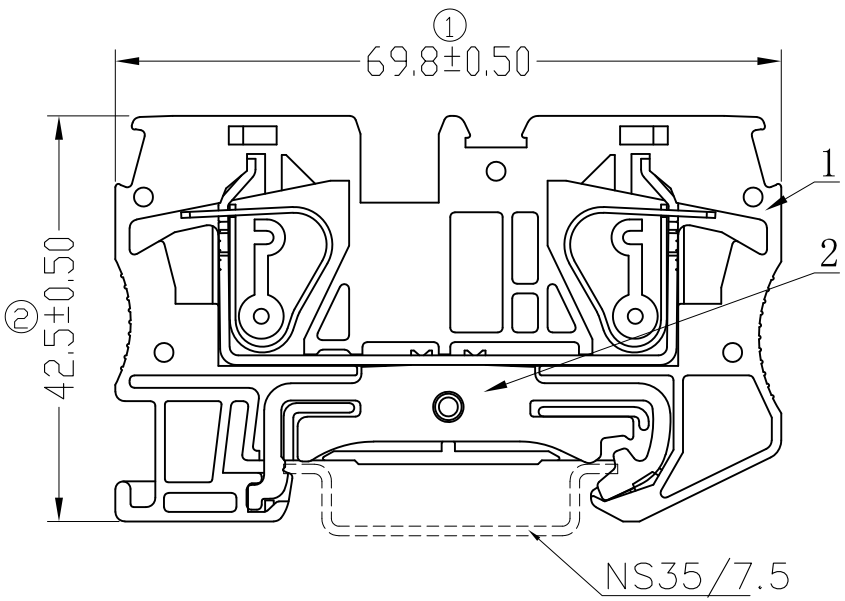

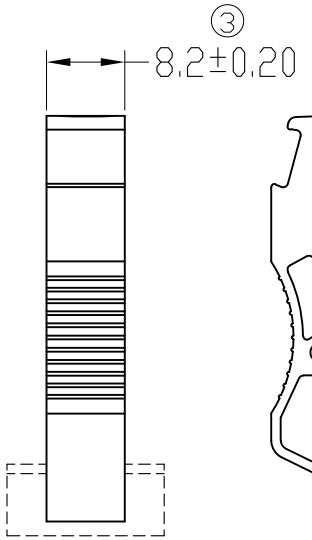

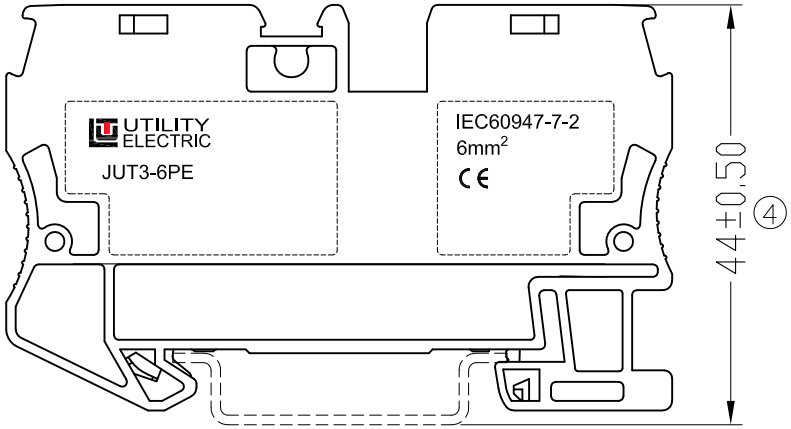

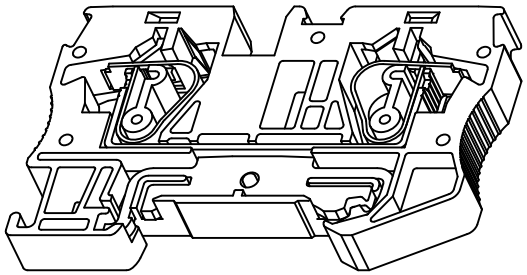

技术要求

1.外观应无明显缺陷，如：熔接痕、缩孔等.

2.压线范围：IEC:0.5-10mm²(刚性导线)
0.5-6mm²(柔性导线)
24-8AWG;

绝缘阻抗：DC500V 500MΩ以上.

4.与各种匹配附件应能顺利相互拼接.

5.使用温度：-40℃~+105℃.

6.标注 Ⓧ 的为重点控制尺寸。

ITEM 序号	NAME 名称	PART. NO. 零件编号	Q'TY 数量	MAT'L. 材质	DWG. NO. 图号	NOTE 备注
2	接地组件		1		DW0275-2-0	
1	外壳	01.01.XXXX	1	PA66	DW0275-1	

ZhEJIANG UTILITY ELECTRICAL CO.,LTD
浙江尤提乐电气有限公司

>120	±0.50		
>30~120	±0.30		
>6~30	±0.20		
0~6	±0.10	ANGLE	±1.0°
MAT'L. 材质:			

TYPE NO. 型号:	JUT3-6PE	TITLE: 名称:	装配图
APPD. 核准:		DWG. NO.: 图号:	DW0275-0
CHKD. 审核:		SCALE: 比例: FULL	PAGE: 页码: 1/1
DR. 设计:		UNIT: 单位: mm	REV.: 版次: R3